令和８年度

市　税　概　要



岡山県新見市

市民憲章

わたしたちは、豊かな自然と歴史と文化に育まれた郷土を愛し、
誇りと責任を持って、輝く新見市を創るため市民憲章を定めます。

に こにこと　ほほえみ集う　人のまち

い にしえの　こころとロマン　伝えよう

み らいへと　光れ振興　日本一



新見市マスコットキャラクター「にーみん」

令和8年度　市税概要

目　次

1　新見市の概要 …… 1

2　税務行政機構等　(1)行政機構図 …… 2

(2)税務課の事務分掌　(3)税務職員数 …… 3

3　徴税費に関する調 …… 4

4　一般会計年度別決算状況 …… 5～8

5　市税収入状況 …… 9～10

6　課税

(1)市民税

①個人市民税　② 個人市民税所得者区分別課税状況 …… 11

③ 所得金額の段階別個人市民税所得割額等 …… 12

④ 法人市民税 …… 13

(2)　固定資産税等

① 固定資産税、交付金、都市計画税 …… 14

② 固定資産税納税義務者数 …… 14

③ 土地に関する概要調書 …… 15

④ 家屋に関する概要調書 …… 16

⑤ 償却資産に関する概要調書 …… 17

⑥ 国有資産等所在市町村交付金 …… 18

(3)　軽自動車税 …… 18

(4)　市たばこ税　(5)　鉱産税　(6)　入湯税 …… 19

7　徴収の状況

(1)　不納欠損額　(2)　財産差押の状況 …… 20

(3)　差押えに伴う収納の状況 …… 20

8　口座振替利用状況 …… 21

9　証明事務等に関する調

(1)　証明等取扱件数　(2)　証明等手数料 …… 22

10　国民健康保険事業 …… 23

11　税率の変遷 …… 24～25

１ 新見市の概要

年	人口	世帯数	人口密度	1世帯当たり人員
令和 4 年	27,520	12,630	34.7	2.18
令和 5 年	26,894	12,600	33.9	2.13
令和 6 年	26,258	12,523	33.1	2.10
令和 7 年	25,571	12,393	32.2	2.06
令和 8 年	24,866	12,194	31.3	2.04

（3月末日現在）

●面　積　　793．29k㎡

●新見市役所　　岡山県新見市新見310番地3
〒718－8501　電話（0867）72－6111
税務課直通（0867）72－6116，6117

●新見市の位置



２ 税務行政機構等（令和８年４月１日現在）

（1）行政機構図

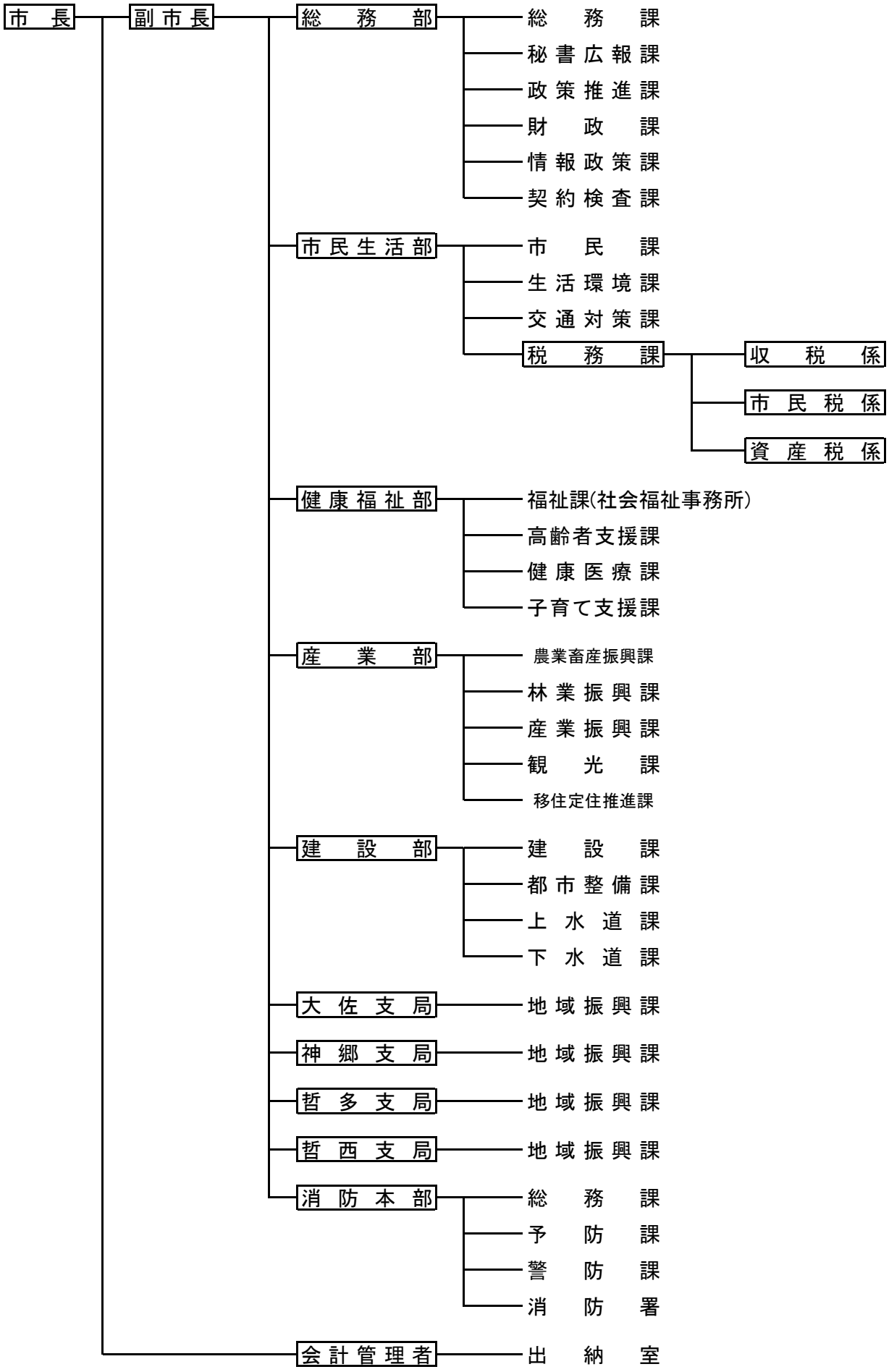

（2）税務課の事務分掌

係　名	事　務　分　掌
収 税 係	1　市税の賦課及び徴収に関すること。 2　市税の督促に関すること。 3　市税の滞納処分に関すること。 4　徴収の嘱託及び受託に関すること。 5　過誤納金の還付及び充当に関すること。
市民税係	1　個人市県民税及び法人市民税に関すること。 2　国民健康保険税及び軽自動車税に関すること。 3　たばこ税、鉱産税及び入湯税に関すること。 4　原動機付自転車等の標識交付に関すること。 5　市税に係る諸証明に関すること。
資産税係	1　固定資産税及び都市計画税に関すること。 2　国有資産等所在市町村交付金に関すること。 3　特別土地保有税に関すること。 4　公図等の管理に関すること。 5　市有固定資産の固定資産税評価に関すること。

（3）税務職員数（令和8年4月1日現在）

所属	部長	次長	参与	課	課長	参事	課長補佐	主幹	係名	係長	主査主任	主事主事補	計
市民生活部	1	1	－	税務課	1	－	－	－	収税係	1	1	3	5
						－	1	－	市民税係	課長補佐兼務	1	3	5
						－	－	1	資産税係	主幹兼務	1	3	5
計	1	1	－		1	－	1	1		1	3	9	18

３ 徴税費に関する調

（単位：千円、％、人）

区分＼年度		令和3年	令和4年	令和5年	令和6年	令和7年
収入額	①市税	3,698,492	3,671,757	3,762,338	4,721,082	4,790,106
	②個人県民税	745,939	743,015	753,766	718,679	763,793
	③合計	4,444,431	4,414,772	4,516,104	5,439,761	5,553,899
徴税費	④人件費	93,175	85,360	88,397	91,166	95,743
	⑤物件費	19,893	35,853	25,141	28,053	37,293
	⑥諸費	10,795	10,784	14,279	17,269	17,833
	⑦合計	123,863	131,997	127,817	136,488	150,869
県民税	⑧通知書分類	納税義務者数割 41,918	納税義務者数割 41,679	納税義務者数割 41,294	納税義務者数割 40,945	納税義務者数割 41,618
	⑨徴収額分類	1,943	1,821	1,685	2,233	1,154
	⑩合計	43,861	43,500	42,979	43,178	42,772
⑪ ⑦－⑩		80,002	88,497	84,838	93,310	108,097
徴税費の税収対比	⑦／③	2.8%	3.0%	2.8%	2.5%	2.7%
	⑪／①	2.2%	2.4%	2.3%	2.0%	2.3%
徴税職員数	吏員	19	19	19	18	18
	その他	1	1	1	1	1
	⑫計	20	20	20	19	19
職員1人当たりの人件費④／⑫		4,659	4,268	4,420	4,798	5,039

4 一般会計年度別決算状況

歳 入

区分＼年度	令和3年			令和4年		
区分	決算額	構成比	前年比	決算額	構成比	前年比
市税	3,698,492	12.8	106.7	3,671,757	12.9	99.3
地方譲与税	396,958	1.4	101.6	420,520	1.5	105.9
利子割交付金	2,513	0.0	80.6	1,297	0.0	51.6
配当割交付金	15,595	0.1	99.9	23,766	0.1	152.4
株式等譲渡所得割交付金	23,681	0.1	173.3	15,908	0.1	67.2
地方消費税交付金	696,601	2.4	107.4	695,009	2.4	99.8
法人事業税交付金	39,601	0.1	ー	57,475	0.2	145.1
地方特例交付金	50,049	0.2	202.0	13,624	0.0	27.2
地方交付税	12,520,725	43.4	104.0	12,314,361	43.3	98.4
交通安全対策特別交付金	4,592	0.0	89.9	3,966	0.0	86.4
環境性能割交付金	25,222	0.1	ー	29,521	0.1	117.0
分担金及び負担金	87,282	0.3	104.4	69,496	0.2	79.6
使用料及び手数料	207,337	0.7	100.6	201,876	0.7	97.4
国庫支出金	3,564,121	12.4	60.8	3,050,397	10.7	85.6
県支出金	1,285,645	4.5	92.7	1,047,972	3.7	81.5
財産収入	124,512	0.4	65.3	124,973	0.4	100.4
寄附金	68,326	0.2	168.8	102,627	0.4	150.2
繰入金	1,165,483	4.0	91.2	1,558,529	5.5	133.7
繰越金	1,501,809	5.2	69.7	1,232,599	4.3	82.1
諸収入	401,249	1.4	110.3	471,698	1.7	117.6
市債	2,969,405	10.3	68.5	3,353,806	11.8	112.9
計	28,849,198	100.0	88.7	28,461,177	100.0	98.7
自主財源の計	7,254,490	25.1	93.2	7,433,555	26.1	102.5

（単位：千円、％）

令和5年			令和6年			令和7年		
決算額	構成比	前年比	決算額	構成比	前年比	決算額	構成比	前年比
3,762,338	13.1	102.5	4,721,082	15.3	125.5	4,790,106	15.3	101.5
423,157	1.5	100.6	474,199	1.5	112.1	487,132	1.6	102.7
1,268	0.0	97.8	1,683	0.0	132.7	6,185	0.0	367.5
20,862	0.1	87.8	23,459	0.1	112.4	38,067	0.1	162.3
22,818	0.1	143.4	38,186	0.1	167.4	44,346	0.1	116.1
671,935	2.3	96.7	734,897	2.4	109.4	779,428	2.5	106.1
57,272	0.2	99.6	69,721	0.2	121.7	65,666	0.2	94.2
15,509	0.1	113.8	121,280	0.4	782.0	13,005	0.0	10.7
12,348,731	43.0	100.3	12,696,205	41.0	102.8	12,422,386	39.6	97.8
3,614	0.0	91.1	3,769	0.0	104.3	3,850	0.0	102.1
34,377	0.1	116.4	36,686	0.1	106.7	35,783	0.1	97.5
118,491	0.4	170.5	156,548	0.5	132.1	78,973	0.3	50.4
199,223	0.7	98.7	195,081	0.6	97.9	182,317	0.6	93.5
2,470,424	8.6	81.0	2,261,068	7.3	91.5	2,278,464	7.3	100.8
1,035,009	3.6	98.8	1,023,629	3.3	98.9	1,024,347	3.3	100.1
176,926	0.6	141.6	142,754	0.5	80.7	190,244	0.6	133.3
133,779	0.5	130.4	1,203,741	3.9	899.8	135,287	0.4	11.2
1,612,807	5.6	103.5	2,023,912	6.5	125.5	2,654,425	8.5	131.2
1,037,422	3.6	84.2	1,010,658	3.3	97.4	1,024,349	3.3	101.4
421,513	1.5	89.4	544,869	1.8	129.3	777,371	2.5	142.7
4,141,342	14.4	123.5	3,464,636	11.2	83.7	4,302,800	13.7	124.2
28,708,817	100.0	100.9	30,948,063	100.0	107.8	31,334,531	100.0	101.2
7,462,499	26.0	100.4	9,998,645	32.3	134.0	9,833,072	31.4	98.3

歳 出

区分＼年度	令和3年			令和4年		
区分	決算額	構成比	前年比	決算額	構成比	前年比
議会費	152,895	0.5	90.9	152,489	0.6	99.7
総務費	4,224,431	15.7	63.5	3,846,608	14.4	91.1
（内、徴税費）	(123,863)	0.5	(94.6)	(131,997)	(0.5)	(106.6)
民生費	5,851,328	21.8	112.3	5,965,424	22.4	101.9
衛生費	2,188,353	8.2	123.1	2,138,958	8.0	97.7
労働費	62,570	0.2	109.1	65,568	0.3	104.8
農林水産業費	1,064,509	4.0	104.0	1,203,943	4.5	113.1
商工費	1,395,384	5.2	129.7	617,093	2.3	44.2
土木費	2,756,446	10.3	120.1	3,424,946	12.8	124.3
消防費	829,542	3.1	84.2	1,101,223	4.1	132.8
教育費	1,957,044	7.3	50.2	2,427,059	9.1	124.0
災害復旧費	1,489,690	5.6	93.2	835,843	3.1	56.1
公債費	3,860,612	14.4	94.7	3,940,252	14.8	102.1
諸支出金	993,795	3.7	69.3	954,350	3.6	96.0
予備費	0	0.0	0.0	0	0.0	0.0
計	26,826,599	100.0	88.7	26,673,756	100.0	99.4

（単位：千円、％）

令和5年			令和6年			令和7年		
決算額	構成比	前年比	決算額	構成比	前年比	決算額	構成比	前年比
161,460	0.6	105.9	151,054	0.5	93.6	154,895	0.5	102.5
4,488,450	16.6	116.7	6,626,987	22.6	147.6	6,088,624	20.5	91.9
(127,817)	(0.5)	(96.8)	(136,488)	(0.5)	(106.8)	(150,870)	(0.5)	(110.5)
5,604,849	20.8	94.0	5,690,429	19.4	101.5	5,739,168	19.3	100.9
2,381,618	8.8	111.3	1,861,221	6.4	78.1	1,936,173	6.5	104.0
49,113	0.2	74.9	48,631	0.2	99.0	57,665	0.2	118.6
1,289,468	4.8	107.1	1,347,164	4.6	104.5	1,271,805	4.3	94.4
744,222	2.8	120.6	681,588	2.3	91.6	602,288	2.0	88.4
4,050,280	15.0	118.3	3,946,181	13.5	97.4	3,833,562	12.9	97.1
1,251,988	4.6	113.7	1,511,914	5.2	120.8	1,795,674	6.0	118.8
2,104,786	7.8	86.7	2,362,853	8.1	112.3	2,803,851	9.4	118.7
174,053	0.6	20.8	234,044	0.8	134.5	357,556	1.2	152.8
3,775,606	14.0	95.8	3,795,632	13.0	100.5	3,944,390	13.3	103.9
922,266	3.4	96.6	986,018	3.4	106.9	1,152,751	3.9	116.9
0	0.0	0.0	0	0.0	0.0	0	0.0	0.0
26,998,159	100.0	101.2	29,243,716	100.0	108.3	29,738,402	100.0	101.7

５ 市税収入状況

区分＼年度	令和3年			令和4年		
区分	調定額	収入額	収納率	調定額	収入額	収納率
市民税	1,309,875	1,301,111	99.3	1,337,443	1,328,041	99.3
個人	1,122,112	1,114,096	99.3	1,124,347	1,115,730	99.2
法人	187,763	187,015	99.6	213,096	212,311	99.6
固定資産税	1,945,219	1,924,353	98.9	1,934,857	1,916,070	99.0
土地・家屋・償却	1,727,705	1,706,839	98.8	1,722,053	1,703,266	98.9
国有資産等所在市町村交付金	217,514	217,514	100.0	212,804	212,804	100.0
軽自動車税	128,084	126,156	98.5	133,506	131,598	98.6
市たばこ税	155,132	155,132	100.0	158,451	158,451	100.0
鉱産税	3,245	3,245	100.0	3,120	3,120	100.0
都市計画税	88,407	87,284	98.7	90,241	89,030	98.7
入湯税	5,644	5,644	100.0	8,504	8,504	100.0
現年度分計	3,635,606	3,602,925	99.1	3,666,122	3,634,814	99.1
滞納繰越分	212,096	95,567	45.1	143,673	36,943	25.7
合計	3,847,702	3,698,492	96.1	3,809,795	3,671,757	96.4

国民健康保険税	610,636	536,482	87.9	593,501	526,311	88.7
現年度分	526,432	508,352	96.6	522,637	504,276	96.5
滞納繰越分	84,204	28,130	33.4	70,864	22,035	31.1

（単位：千円、％）

令和5年			令和6年			令和7年		
調定額	収入額	収納率	調定額	収入額	収納率	調定額	収入額	収納率
1,380,623	1,367,349	99.0	2,359,771	2,350,484	99.6	2,448,570	2,433,702	99.4
1,142,298	1,129,982	98.9	1,088,589	1,080,054	99.2	1,161,145	1,148,905	98.9
238,325	237,367	99.6	1,271,182	1,270,430	99.9	1,287,425	1,284,797	99.8
1,999,846	1,978,612	98.9	1,976,307	1,954,268	98.9	1,963,163	1,940,598	98.9
1,792,552	1,771,318	98.8	1,771,362	1,749,323	98.8	1,763,925	1,741,360	98.7
207,294	207,294	100.0	204,945	204,945	100.0	199,238	199,238	100.0
133,394	131,362	98.5	135,365	133,798	98.8	137,960	136,267	98.8
156,478	156,478	100.0	155,934	155,934	100.0	152,279	152,279	100.0
2,842	2,842	100.0	2,733	2,733	100.0	2,710	2,710	100.0
90,860	89,432	98.4	90,227	88,845	98.5	90,674	89,189	98.4
8,067	8,067	100.0	8,485	8,485	100.0	8,209	8,209	100.0
3,772,110	3,734,142	99.0	4,728,822	4,694,547	99.3	4,803,565	4,762,954	99.2
134,172	28,196	21.0	134,495	26,535	19.7	137,165	27,152	19.8
3,906,282	3,762,338	96.3	4,863,317	4,721,082	97.1	4,940,730	4,790,106	97.0

544,451	488,018	89.6	531,044	477,439	89.9	531,160	476,529	89.7
479,246	465,405	97.1	477,901	462,722	96.8	480,297	464,728	96.8
65,205	22,613	34.7	53,143	14,717	27.7	50,863	11,801	23.2

６ 課　　税

(1)市 民 税

①　個人市民税

（単位:人、千円）

区分＼年度		令和3年	令和4年	令和5年	令和6年	令和7年	令和8年
市民税	特別徴収分	917,448	931,350	931,561	854,410	977,643	1,024,261
	普通徴収分	184,160	172,249	184,007	219,556	165,697	218,841
	分離課税分	4,835	6,457	5,353	2,199	5,502	2,322
	計	1,106,443	1,110,056	1,120,921	1,076,165	1,148,842	1,245,424
納税義務者	特別徴収分	12,765	12,662	12,636	12,680	12,835	12,942
	普通徴収分	1,104	1,085	1,013	911	903	672
	分離課税分	54	47	58	38	47	23
	計	13,923	13,794	13,707	13,629	13,785	13,637

（6月末日現在）

②　個人市民税所得者区分別課税状況（令和8年度）

（単位:人、千円）

区分	均等割のみを納める者		所得割のみを納める者		所得割・均等割を納める者		計	
所得区分	人員	税額	人員	税額	人員	税額	人員	税額
給与所得者	404	1,212			9,007	1,011,456	9,411	1,012,668
営業所得者	60	180			299	41,740	359	41,920
農業所得者	26	78			276	42,637	302	42,715
その他の所得者	1,037	3,111			2,505	142,688	3,542	145,799
家屋敷等のみ	0	0					0	0
計	1,527	4,581			12,087	1,238,521	13,614	1,243,102

（分離課税分過年度課税等を除く）　　（6月末日現在）

③　所得金額の段階別個人市民税所得割額等（令和8年度）

（単位：人、千円、％）

区分 / 課税標準額の段階	納税義務者数	総所得金額等	所得控除額 / 課税標準額	算出税額 / 税額控除額	所得割額	税率
10万円以下の金額	468	377,092	366,028	4,962	4,318	3.5
			142,213	620		
10万円を超え100万円以下	4,221	6,395,278	4,073,195	142,403	130,047	5.9
			2,430,532	11,864		
100万円を超え200万円以下	3,756	9,802,506	4,333,243	329,135	311,732	6.0
			5,506,984	17,092		
200万円を超え300万円以下	2,063	7,983,206	2,962,843	301,936	289,042	6.0
			5,046,110	12,792		
300万円を超え400万円以下	863	4,477,678	1,505,697	182,375	175,627	5.9
			3,108,337	6,652		
400万円を超え550万円以下	461	2,979,940	888,933	126,793	123,326	5.9
			2,136,043	3,400		
550万円を超え700万円以下	106	875,858	219,881	40,760	38,753	5.8
			702,839	1,955		
700万円を超え1000万円以下	70	714,063	144,274	34,187	32,875	6.0
			569,905	1,309		
1000万円を超える金額	79	1,613,804	168,688	103,509	96,540	5.2
			2,001,631	6,669		
合計	12,087	35,219,425	14,662,782	1,266,060	1,202,260	5.8
			21,644,594	62,353		
200万円以下の金額	8,445	16,574,876	8,772,466	476,500	446,097	5.9
			8,079,729	29,576		
200万円を超え700万円以下	3,493	16,316,682	5,577,354	651,864	626,748	5.9
			10,993,329	24,799		
700万円を超える金額	149	2,327,867	312,962	137,696	129,415	5.4
			2,571,536	7,978		

（6月末日現在）

④　法人市民税

（単位：千円）

区分＼年度		令和3年	令和4年	令和5年	令和6年	令和7年
法人市民税	均等割額	77,030	79,959	80,490	83,742	83,022
	法人税割	110,733	133,137	157,835	1,187,440	1,204,403
	合計	187,763	213,096	238,325	1,271,182	1,287,425
納税義務者数	第９号法人	5	5	6	6	6
	第８号法人	2	1	1	1	2
	第７号法人	34	36	34	32	33
	第６号法人	3	3	3	3	2
	第５号法人	19	18	17	18	19
	第４号法人	9	8	7	8	7
	第３号法人	160	158	155	152	153
	第２号法人	3	4	4	5	3
	第１号法人	486	497	492	502	504
	合計	721	730	719	727	729

（2）固定資産税等（当初調定）

① 固定資産税、交付金、都市計画税

（単位：千円）

区分＼年度		令和3年	令和4年	令和5年	令和6年	令和7年	令和8年
固定資産税	土地	467,899	462,922	459,653	456,648	453,235	451,345
	家屋	582,103	609,089	619,157	611,319	618,228	624,636
	償却資産	662,858	644,777	707,395	702,240	690,745	683,121
	計	1,712,860	1,716,788	1,786,205	1,770,207	1,762,208	1,759,102
国有資産等所在市町村交付金		217,514	212,804	207,294	204,945	199,238	198,584
都市計画税		88,342	90,242	90,886	90,235	90,685	90,806
合計		2,018,716	2,019,834	2,084,385	2,065,387	2,052,131	2,048,492

② 固定資産税納税義務者数（当初調定）

（単位：人）

区分＼年度	令和3年	令和4年	令和5年	令和6年	令和7年	令和8年
土地	12,014	11,922	11,899	11,828	11,755	11,687
家屋	11,771	11,784	11,736	11,701	11,619	11,554
償却資産	468	525	536	532	534	539
延べ人数	24,253	24,231	24,171	24,061	23,908	23,780

③ 土地に関する概要調書（令和8年度分）

区分 / 地目		地積 非課税地積（イ）（㎡）	地積 評価総地積（ロ）（㎡）	地積 法定免税点未満のもの（ハ）（㎡）	地積 法定免税点以上のもの（ニ）（㎡）	決定価格 総額（ホ）（千円）	決定価格 法定免税点未満のもの（ヘ）（千円）	決定価格 法定免税点以上のもの（ホ）－（ヘ）（ト）（千円）	課税標準額 （ト）に係る課税標準額（チ）（千円）	筆数 非課税地筆数（リ）（筆）	筆数 評価総筆数（ヌ）（筆）	筆数 法定免税点未満のもの（ル）（筆）	筆数 法定免税点以上のもの（ヌ）－（ル）（ヲ）（筆）	単位当たり価格 平均単価（ホ）/（ロ）（ワ）（円/㎡）	単位当たり価格 最高価格（カ）（円/㎡）
田	一般田	927,130	27,204,121	1,477,836	25,726,285	2,389,157	108,007	2,281,150	2,281,096	3,747	33,720	2,577	31,143	88	216
畑	一般畑	302,830	14,850,393	1,219,989	13,630,404	723,781	52,828	670,953	670,771	1,609	32,470	3,528	28,942	49	317
宅地	小規模住宅用地		2,655,842	282,948	2,372,894	21,106,555	834,593	20,271,962	3,378,654		19,358	2,340	17,018	7,947	35,543
宅地	一般住宅用地		2,999,541	172,178	2,827,363	12,831,957	251,440	12,580,517	4,193,501		14,874	1,378	13,496	4,278	34,045
宅地	住宅用地以外の宅地		2,150,048	29,145	2,120,903	15,721,058	41,588	15,679,470	10,966,781		6,145	425	5,720	7,312	36,717
宅地	計	1,043,308	7,805,431	484,271	7,321,160	49,659,570	1,127,621	48,531,949	18,538,936	2,168	40,377	4,143	36,234	6,362	36,717
池沼		39,327	40,924	3,989	36,935	4,892	223	4,669	3,875	243	497	200	297	120	10,633
一般山林		49,373,261	355,349,332	29,143,181	326,206,151	4,770,300	366,195	4,404,105	4,404,105	5,275	82,443	11,227	71,216	13	115
牧場			422,848	3,324	419,524	11,407	86	11,321	11,321		59	4	55	27	60
原野		335,553	12,607,525	2,012,835	10,594,690	134,416	20,840	113,576	113,576	1,608	29,294	4,975	24,319	11	94
雑種地	鉄軌道用地	22,887	1,149,075	1,552	1,147,523	1,248,786	56	1,248,730	879,400	133	2,457	2	2,455	1,087	8,476
雑種地	その他の雑種地	2,249,023	3,058,164	193,202	2,864,962	7,765,352	37,670	7,727,682	5,415,833	3,436	8,714	812	7,902	2,539	36,103
雑種地	計	2,271,910	4,207,239	194,754	4,012,485	9,014,138	37,726	8,976,412	6,295,233	3,569	11,171	814	10,357	2,143	36,103
その他		200,186,088								113,100					
合計		254,479,407	422,487,813	34,540,179	387,947,634	66,707,661	1,713,526	64,994,135	32,318,913	131,319	230,031	27,468	202,563	158	

納税義務者数

区分	総数（イ）	法定免税点未満のもの（ロ）	法定免税点以上のもの（イ）－（ロ）（ハ）
個人・法人の計	人 22,225	人 10,538	人 11,687

④ 家屋に関する概要調書（令和8年度分）

区分		棟数（棟）	床面積 ①（㎡）	決定価格 ②（千円）	単位価格 ②×1,000÷① 円／㎡
木造	総数	30,917	2,583,142	26,663,499	10,322
	法定免税点未満のもの	6,741	361,558	303,382	839
	法定免税点以上のもの	24,176	2,221,584	26,360,117	11,865
木造以外	総数	5,614	908,041	19,103,318	21,038
	法定免税点未満のもの	215	7,262	20,719	2,853
	法定免税点以上のもの	5,399	900,779	19,082,599	21,185
計	総数	36,531	3,491,183	45,766,817	13,109
	法定免税点未満のもの	6,956	368,820	324,101	879
	法定免税点以上のもの	29,575	3,122,363	45,442,716	14,554
非課税家屋		291	103,480		

納税義務者数

区分	総数（イ）	法定免税点未満のもの（ロ）	法定免税点以上のもの （イ）－（ロ） （ハ）
個人・法人の計	人 15,353	人 3,799	人 11,554

⑤　償却資産に関する概要調書（令和8年度分）

区分		決定価格（千円）	課税標準額（千円）	課税標準額の内訳	
				課税標準の特例規定の適用を受けるもの（千円）	左記以外のもの（千円）
市長が価格等を決定したもの	構築物	5,057,015	5,033,368	20,584	5,012,784
	機械及び装置	23,388,656	23,191,675	126,359	23,065,316
	車輌及び運搬具	143,332	143,332		143,332
	工具器具及び備品	1,861,058	1,861,058		1,861,058
	小計	30,450,061	30,229,433	146,943	30,082,490
法第389条関係	総務大臣が価格等を決定し、配分したもの	19,341,205	18,853,636		
	県知事が価格等を決定し、配分したもの				
	小計	19,341,205	18,853,636	0	0
法第743条の第1項の規定により県知事が価格等を決定したもの					
合計		49,791,266	49,083,069	146,943	30,082,490

納税義務者数

区分	総数（イ）	法定免税点未満のもの（ロ）	法定免税点以上のもの（イ）－（ロ）（ハ）
個人・法人の計	997人	458人	539人

⑥　国有資産等所在市町村交付金

（単位:千円）

区分＼年度		令和3年	令和4年	令和5年	令和6年	令和7年	令和8年
交付金	国	18,610	18,851	18,659	18,640	18,077	18,060
	県	198,904	193,953	188,635	186,305	181,161	180,524
	計	217,514	212,804	207,294	204,945	199,238	198,584

（3）軽自動車税

（単位:台、千円）

区分＼年度		令和3年	令和4年	令和5年	令和6年	令和7年	令和8年
原動機付自転車	５０ｃｃ以下	1,290	1,221	1,138	1,097	1,091	1,053
	９０ｃｃ以下	116	126	128	122	122	125
	１２５ｃｃ以下	241	263	278	293	298	309
	ミニカー	24	32	28	26	25	31
軽自動車	二輪	297	308	309	315	329	319
	三輪	0	0	0	0	0	0
	四輪乗用	8,228	8,206	8,173	8,165	8,091	8,049
	四輪貨物	5,627	5,612	5,581	5,505	5,513	5,467
小型特殊自動車	農耕用	2,445	2,384	2,347	2,311	2,271	2,215
	その他	176	174	183	197	207	203
二輪の小型自動車		396	402	417	428	434	432
計		18,840	18,728	18,582	18,459	18,381	18,203
当初調定額		122,164	124,340	125,808	127,144	128,838	130,622

（4月1日現在）

（4）市たばこ税

（単位：千本、千円）

区分＼年度	令和3年	令和4年	令和5年	令和6年	令和7年
売り渡した製造たばこの本数	24,584	24,184	23,882	23,799	23,242
税額	155,132	158,451	156,478	155,934	152,279

（5）鉱産税

（単位：人、ﾄﾝ、千円）

区分＼年度	令和3年	令和4年	令和5年	令和6年	令和7年
納税義務者数	7	7	7	7	7
産出量	1,520,280	1,484,730	1,390,729	1,392,132	1,378,783
税額	3,245	3,120	2,842	2,733	2,710

（6）入湯税

（単位：人、千円）

区分＼年度	令和3年	令和4年	令和5年	令和6年	令和7年
入湯客数	37,629	56,691	53,782	56,567	54,724
税額	5,644	8,504	8,067	8,485	8,209

7 徴収の状況

（1）不納欠損額

（単位：件、千円）

区分＼年度		令和3年	令和4年	令和5年	令和6年	令和7年
個人市民税	件数	11	11	11	11	9
	金額	306	275	425	465	412
法人市民税	件数	2	2	2	0	3
	金額	109	100	489	0	707
固定資産税	件数	112	113	143	175	172
都市計画税	金額	4,641	3,238	5,468	4,708	8,328
軽自動車税	件数	42	25	28	23	31
	金額	482	255	368	202	308
合計	件数	167	151	184	209	215
	金額	5,538	3,868	6,750	5,375	9,755
国民健康	件数	12	16	17	11	15
保険税	金額	2,736	859	2,180	1,668	778

（2）財産差押の状況（令和7年度）

（単位：件、千円）

種別＼区分	件数	滞納額
不動産	1	394
給与	8	907
生命保険	8	3,126
預金	36	3,524
年金	3	4,670
その他	4	5,094
計	60	17,715

（3）差押えに伴う収納の状況（令和7年度）

（単位：件、千円）

税種別＼区分	件数	収納額
一般税	28	2,005
国民健康保険税	18	893
計	46	2,898

８ 口座振替利用状況

（単位：人、％）

税目	年度／区分	令和3年	令和4年	令和5年	令和6年	令和7年
市民税（普通徴収分）	納税義務者数	3,043	3,056	3,024	2,777	3,287
	振替利用者数	1,259	1,258	1,208	894	1,261
	利用率	41.4	41.2	39.9	32.2	38.4
固定資産税都市計画税	納税義務者数	17,031	16,965	16,887	16,746	16,564
	振替利用者数	8,050	7,979	7,844	7,742	7,586
	利用率	47.3	47.0	46.4	46.2	45.8
軽自動車税	納税義務者数	19,160	19,046	18,900	18,771	18,688
	振替利用者数	6,626	6,542	6,518	6,396	6,346
	利用率	34.6	34.3	34.5	34.1	34.0
国民健康保険税	納税義務者数	4,057	3,986	3,788	3,681	3,509
	振替利用者数	1,459	1,424	1,402	1,331	1,284
	利用率	36.0	35.7	37.0	36.2	36.6
	納税義務者数 計	43,291	43,053	42,599	41,975	42,048
	振替利用者数 計	17,394	17,203	16,972	16,363	16,477
	合計利用率	40.2	40.0	39.8	39.0	39.2

９ 証明事務等に関する調

（1）証明等取扱件数（令和7年度）

○納　税　証　明	……	557 件
○諸　　証　　明	……	39 件
○資　産　証　明	……	23 件
○所　得　証　明	……	1,288 件
○評　価　証　明	……	481 件
○課　税　証　明	……	988 件
○租特法該当証明	……	37 件
○閲　　覧	……	764 件
計		4,177 件

（2）証明等手数料

○所得に関する証明 …… 1件につき300円

○土地又は建物に関する証明 …… 1件につき300円

○その他公簿、公文書に基づく事実証明 …… 1件につき300円

○公簿、公文書、図面の閲覧 …… 1件につき300円

○公簿、公文書、図面の写の交付 …… 1件につき 20円

○租税特別措置法に関する証明 …… 1件につき1，300円

10 国民健康保険事業

（単位：人、%、万円）

区分＼年度	令和3年	令和4年	令和5年	令和6年	令和7年
人口（月平均）	27,918	27,325	26,713	26,008	25,300
被保険者数（同）	5,734	5,480	5,137	4,890	4,648
加入率	20.5	20.1	19.2	18.8	18.4
一般・退職者分療養給付費用額	283,604	267,977	276,527	248,834	262,582
同上保険者負担a	209,220	198,756	205,024	184,094	194,484
高額療養費b	33,683	29,548	33,673	28,827	32,524
保険者負担計 a＋b	242,903	228,304	238,697	212,921	227,008
保険税収納額	36,562	36,192	33,383	33,113	33,279
保険者負担の内保険税の割合	15.1	15.9	14.0	15.6	14.7
1人当たりの総医療費	49.5	48.9	53.8	50.9	56.5
1人当たりの保険税	6.4	6.6	6.5	6.8	7.2

※基礎課税額についてのみの数値。 後期高齢者支援金等課税額および介護納付金課税額については含みません。

11 税率の変遷

<table>
<tr><th colspan="3">区分＼年度</th><th colspan="3">令和
3年</th><th>令和
4年</th><th>令和
5年</th><th>令和
6年</th><th>令和
7年</th><th>令和
8年</th></tr>
<tr><td rowspan="11">市民税分</td><td rowspan="2">個人分</td><td>均等割額</td><td colspan="3">3,500円</td><td>同左</td><td>同左</td><td>3,000円</td><td>同左</td><td>同左</td></tr>
<tr><td>所得割</td><td colspan="3">6%</td><td>同左</td><td>同左</td><td>同左</td><td>同左</td><td>同左</td></tr>
<tr><td rowspan="9">法人分</td><td rowspan="9">均等割</td><td>資本等区分</td><td>従業者数</td><td>税率</td><td rowspan="9">同左</td><td rowspan="9">同左</td><td rowspan="9">同左</td><td rowspan="9">同左</td><td rowspan="9">同左</td></tr>
<tr><td>50億円超</td><td>50人超</td><td>3,000千円</td></tr>
<tr><td>10億円超
50億円以下</td><td>50人超</td><td>1,750千円</td></tr>
<tr><td>10億円超</td><td>50人以下</td><td>410千円</td></tr>
<tr><td>1億円超
10億円以下</td><td>50人超</td><td>400千円</td></tr>
<tr><td>50人以下</td><td>160千円</td></tr>
<tr><td>1千万円超
1億円以下</td><td>50人超</td><td>150千円</td></tr>
<tr><td>50人以下</td><td>130千円</td></tr>
<tr><td>1千万円以下</td><td>50人超</td><td>120千円</td></tr>
<tr><td colspan="2">前各号に掲げる法人以外の法人等</td><td>50千円</td><td>同左</td><td>同左</td><td>同左</td><td>同左</td><td>同左</td></tr>
<tr><td>法人税割</td><td colspan="3">8.4%</td><td>同左</td><td>同左</td><td>同左</td><td>同左</td><td>同左</td></tr>
</table>

区分＼年度					令和3年	令和4年	令和5年	令和6年	令和7年	令和8年
固定資産税	税　率				1.40%	同左	同左	同左	同左	同左
	免税点				土地30万円・家屋20万円・償却150万円	同左	同左	同左	同左	同左
軽自動車税	税率	原動機付自転車			90cc以下 2,000円	同左	同左	同左	同左	同左
					50cc超125cc以下で最高出力4.0kw以下 R7.4.1～				2,000円	
					90cc超125cc以下 2,400円				同左	
					ミニカー 3,700円					
		小型特殊自動車			農耕用 2,400円					
					その他 5,900円					
		二輪の小型自動車			6,000円					
		軽自動車			二輪 3,600円					
			三輪		旧税率 3,100円					
					現行税率 3,900円					
					重課税率 4,600円					
					電気軽自動車、天然ガス軽自動車 1,000円					
					R12年度燃費基準値90%達成かつR2年度基準達成 2,000円					
			四輪乗用営業用		旧税率 5,500円					
					現行税率 6,900円					
					重課税率 8,200円					
					電気軽自動車、天然ガス軽自動車 1,800円					
					R12年度燃費基準値90%達成かつR2年度基準達成 3,500円					
			四輪乗用自家用		旧税率 7,200円					
					現行税率 10,800円					
					重課税率 12,900円					
					電気軽自動車、天然ガス軽自動車 2,700円					
			四輪貨物営業用		旧税率 3,000円					
					現行税率 3,800円					
					重課税率 4,500円					
					電気軽自動車、天然ガス軽自動車 1,000円					
			四輪貨物自家用		旧税率 4,000円					
					現行税率 5,000円					
					重課税率 6,000円					
					電気軽自動車、天然ガス軽自動車 1,300円					
市たばこ税	税　率	1,000本につき6,552円（R3.10.1～）				同左	同左	同左	同左	同左
入湯税	税　率	1人につき150円				同左	同左	同左	同左	同左
鉱産税	税　率	1.0(0.7)%				同左	同左	同左	同左	同左
都市計画税	税　率	0.20%				同左	同左	同左	同左	同左

国民健康保険税（医療保険分）	所得割	7.80%				同左	同左	同左	同左	同左
	被保険者均等割	27,000円				同左	同左	同左	同左	同左
	世帯平等割	16,000円				同左	同左	同左	同左	17,000円
	上限額	630,000円				650,000円	同左	同左	660,000円	670,000円

国民健康保険税（後期高齢者支援金分）	所得割	2.60%				同左	同左	同左	同左	同左
	被保険者均等割	7,000円				同左	同左	同左	同左	8,000円
	世帯平等割	5,000円				同左	同左	同左	同左	6,000円
	上限額	190,000円				200,000円	220,000円	240,000円	260,000円	同左

国民健康保険税（介護保険分）	所得割	2.20%				同左	同左	同左	同左	同左
	被保険者均等割	9,100円				同左	同左	同左	同左	同左
	世帯平等割	4,600円				同左	同左	同左	同左	同左
	上限額	170,000円				同左	同左	同左	同左	同左

国民健康保険税（子ども・子育て支援金分）	所得割									0.27%
	被保険者均等割									999円
	世帯平等割									974円
	上限額									30,000円

令和８年度

市 税 概 要

発 行 日　令和8年10月

発　　行　新見市市民生活部税務課
電話　０８６７－７２－６１１７
FAX　０８６７－７１－００８５